ARLES VDB TCPW
ARLES VDB TCBM

Тепловое оборудование • Витрины

ИНСТРУКЦИИ ПО МОНТАЖУ И ЭКСПЛУАТАЦИИ

26005988

www.arneg.ru
info@arneg.ru

ООО «АРНЕГ», 143325, Московская область, г. Наро-Фоминск,
пос. Новая Ольховка, ул. Промышленная, д.4 Тел: +7 (496) 344 59 30

arneg WORLD | arneg RUSSIA

ИНСТРУКЦИИ ПО МОНТАЖУ И ЭКСПЛУАТАЦИИ

ОГЛАВЛЕНИЕ

	ИЛЛЮСТРАЦИИ	4
	Электрические схемы	6
1	Введение - Назначение инструкций / Область применения	10
2	Эксплуатация по назначению	10
3	Технические данные	10
4	Нормативные требования и сертификации	11
5	Идентификация – Паспортные данные	11
6	Транспортировка	12
7	Доставка и первая очистка	12
8	Установка и условия в помещении	12
9	Электрические подсоединения	12
10	Нагревательные лампы	13
11	Выключение	13
12	Наполнение / слив воды («водяная баня»)	14
13	Система антизапотевания	14
14	Установка и контроль температуры	14
15	Загрузка витрины	14
16	Техническое обслуживание и очистка	15
17	Сдача витрины в утиль	15
18	Полезные советы	16
19	Ответственность	18

Рис. 1

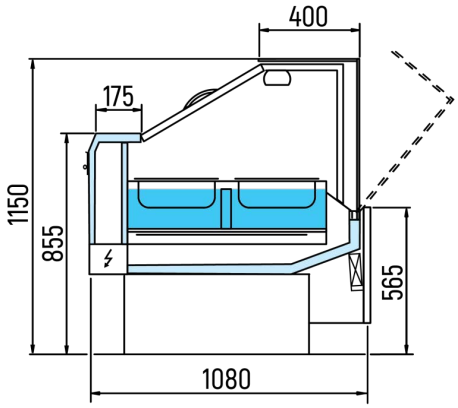

VDB TCBM

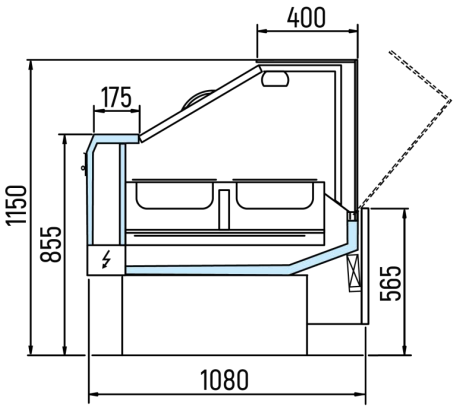

VDB TCPW

Рис. 2

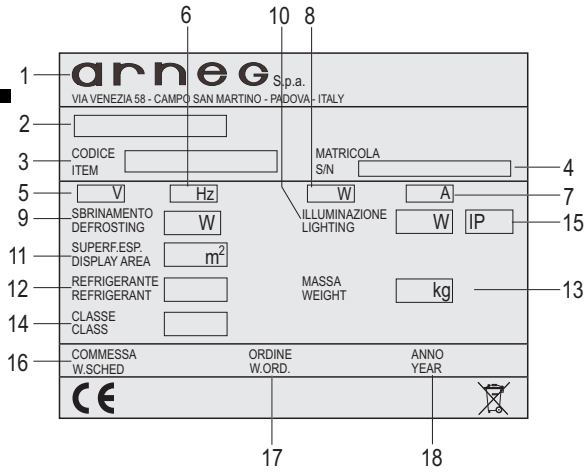

Рис. 3

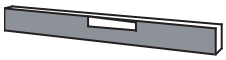

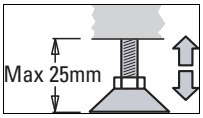

Рис. 4

Рис. 5

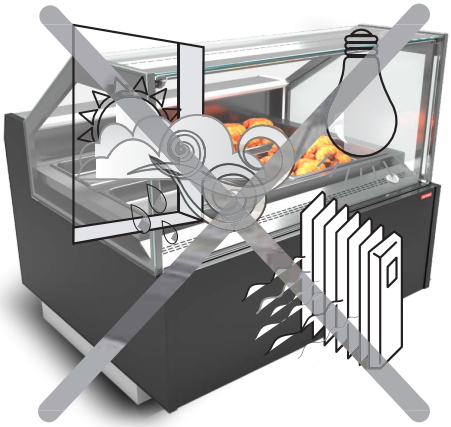

Рис. 7

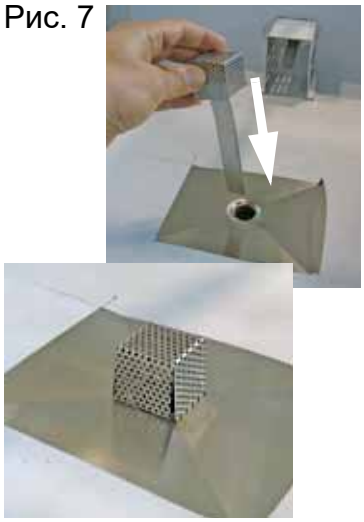

Рис. 8

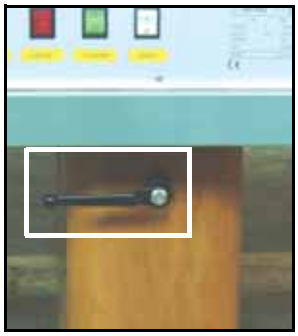

Рис. 9

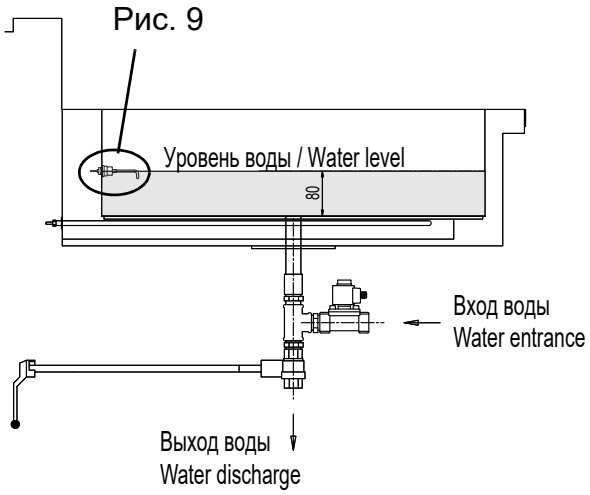

Рис. 10

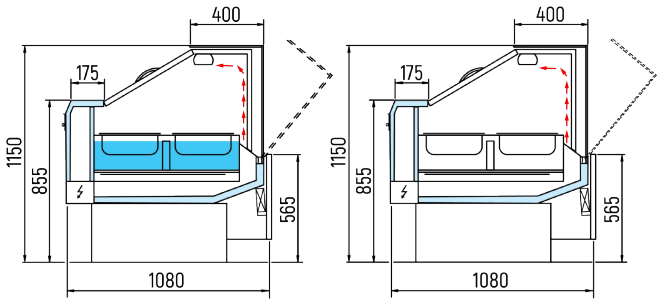

Рис. 11

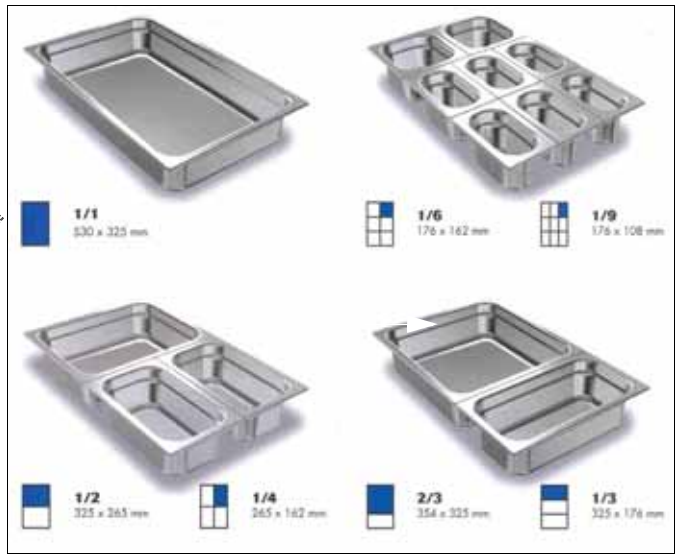

Рис. 12

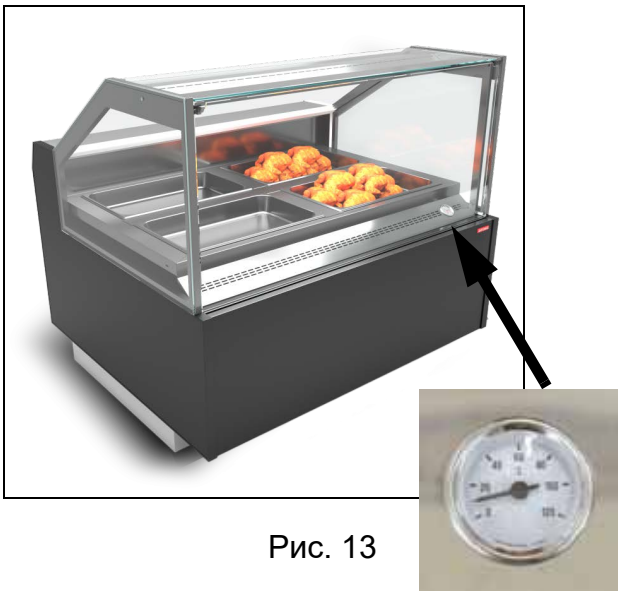

Рис. 13

arneg RUSSIA

Чертеж / Drawing N° D5A14686
Электрическая схема BM L=937 / Electric diagram BM L=937

	Экспликация/ Legend
QS	ОСНОВНОЙ РУБИЛЬНИК 4P 32A
	MAIN BREAKER 4P 32A
KA1	КОНТАКТОР ТЭНА ВАННЫ R1-R2-R3
	BASIN HEATER CONTACTOR R1-R2-R3
KA2	КОНТАКТОР ПОДСВЕТКИ I1-I2
	CANOPY LIGHTING CONTACTOR I1-I2
KA3	РЕЛЕ УРОВНЯ ВОДЫ
	WATER LEVEL CONTROLL RELAY
A1	ТЕРМОСТАТ ТЕМП. ВОДЫ 0/90°C
	BASIN TEMPERAT.THERMOSTAT 0/90°C
SA1	ВЫКЛЮЧАТЕЛЬ ПОДСВЕТКИ
	LIGHT SWITCH
SA2	ВЫКЛ. ВЕНТИЛЯТОРОВ ОТ ЗАПОТЕВАНИЯ
	ANTI-MIST FAN SWITCH
SA3	ПЕРЕКЛ. СЛИВА-НАБОРА ВОДЫ
	WATER CHARGE-DISCHARGE SWITCH
HL1	СВЕТОИНДИКАТОР ПИТАНИЯ (ЗЕЛЕНЫЙ)
	GREEN SUPPLY DIAL LAMP
HL2	СВЕТОИНДИКАТОР ТЕРМОСТАТА (ОРАНЖ)
	THERMOSTAT DIAL LAMP ORANGE
HL3	СВЕТОИНДИКАТОР МАЛОГО УРОВНЯ ВОДЫ
	WATER MIN.LEVEL ALARM LAMP
ST	ТЕРМОСТАТ ПРЕДОХР. PK1-1CLL 145-131°C
	SAFETY THERMOST.PK1-1CLL 145-131°C
R1-2-3	ТЭН ВАННЫ 900W
	BASIN HEATER 900W
I1-2	ЛАМПА ГАЛОГЕННАЯ 200W 230V
	HALOGEN LAMP 200W 230V
F....	ПЛАВКИЕ ПРЕДОХРАНИТЕЛИ 6,3 x 32 GF
	FUSES 6,3 x 32 GF

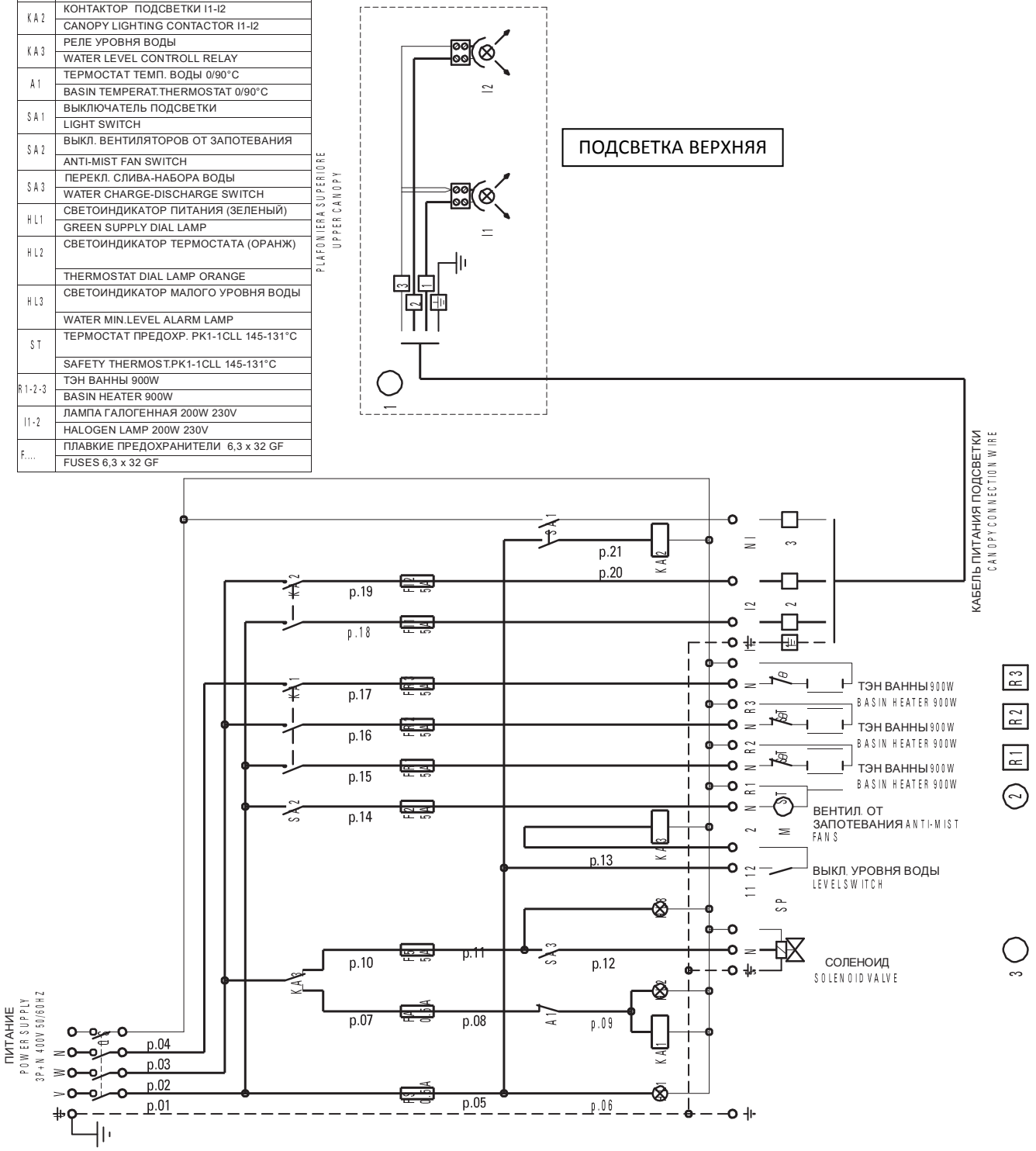

Y jtdsjx|.NÁD5A14620

Ç dzÇlstcdÚujfnÇO^ fnÇjdzÇBM L=1250 / Electric diagram BM L=1250

	Ç ÇHJ RÇ|Ç
QS	ÇHJ ÇJ RÇ|J RÇ|Ç RÇ 4P 32A
	MAIN BREAKER 4P 32A
KA1	Ç|Ç|Ç|Ç|Ç R1-R2-R3
	BASIN HEATER CONTACTOR R1-R2-R3
KA2	Ç|Ç|Ç|Ç|Ç .I1-I2-I3
	CANOPY LIGHTING CONTACTOR I1-I2-I3
KA3	Ç|Ç|Ç|Ç|Ç
	WATER LEVEL CONTROLL RELAY
A1	Ç|Ç|Ç|Ç|Ç 0/90ÁÇ
	BASIN TEMPERAT.THERMOSTAT 0/90ÁÇ
SA1	Ç|Ç|Ç|Ç|Ç
	LIGHT SWITCH
SA2	Ç|Ç|Ç|Ç|Ç
	ANTI-MIST FAN SWITCH
SA3	Ç|Ç|Ç|Ç|Ç
	WATER CHARGE-DISCHARGE SWITCH
HL1	Ç|Ç|Ç|Ç|Ç (Ç|Ç|Ç|Ç|Ç)
	GREEN SUPPLY DIAL LAMP
HL2	Ç|Ç|Ç|Ç|Ç (Ç|Ç|Ç|Ç|Ç)
	THERMOSTAT DIAL LAMP ORANGE
HL3	Ç|Ç|Ç|Ç|Ç
	WATER MIN.LEVEL ALARM LAMP
ST	Ç|Ç|Ç|Ç|Ç ..PK1-1CLL 145-
	SAFETY THERMOST.PK1-1CLL 145-131ÁÇ
R1-2-3	Ç|Ç|Ç|Ç 900W
	BASIN HEATER 900W
I1-2-3	Ç|Ç|Ç|Ç|Ç 300W 230V
	HALOGEN LAMP 300W 230V
F....	Ç|Ç|Ç|Ç|Ç 6,3 x 32 GF
	FUSES 6,3 x 32 GF

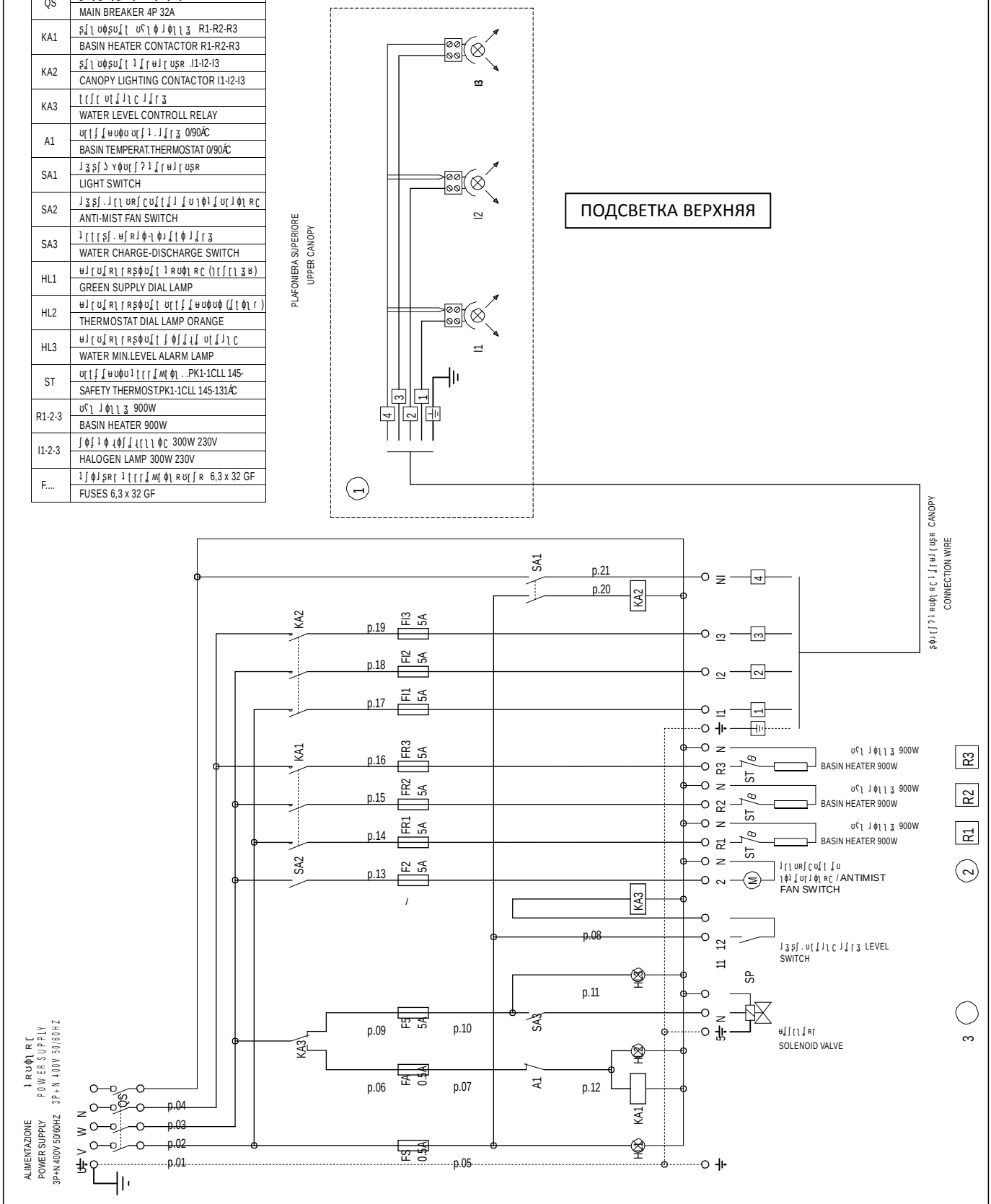

arneg
RUSSIA

Чертеж.N° D5A14674
Электрическая схема PW L=937 / Electric diagram PW L=937

	ЭКСПЛИКАЦИЯ/ LEGEND
QS	ОСНОВНОЙ РУБИЛЬНИК 4P 32A
	MAIN BREAKER 4P 32A
KA1	КОНТАКТОР ТЭНА ВАННЫ R1-R2-R3
	BASIN HEATER CONTACTOR R1-R2-R3
KA2	КОНТАКТОР ПОДСВЕТКИ .I1-I2-I3
	CANOPY LIGHTING CONTACTOR I1-I2-I3
A1	ТЕРМОСТАТ ТЕМП. ВОДЫ 0/90°C
	BASIN TEMPERAT.THERMOSTAT 0/90°C
SA1	ВЫКЛЮЧАТЕЛЬ ПОДСВЕТКИ
	LIGHT SWITCH
SA2	ВЫКЛ. ВЕНТИЛЯТОРОВ ОТ ЗАПОТЕВАНИЯ
	ANTI-MIST FAN SWITCH
HL1	СВЕТОИНДИКАТОР ПИТАНИЯ (ЗЕЛЕНЫЙ)
	GREEN SUPPLY DIAL LAMP
HL2	СВЕТОИНДИКАТОР ТЕРМОСТАТА (ОРАНЖ)
	THERMOSTAT DIAL LAMP ORANGE
ST	ТЕРМОСТАТ ПРЕДОХРАН. .PK1-1CLL 145-131°C
	SAFETY THERMOST.PK1-1CLL 145-131°C
R1-2-3	ТЭН ВАННЫ 900W
	BASIN HEATER 900W
I1-2	ЛАМПА ГАЛОГЕННАЯ 200W 230V
	HALOGEN LAMP 200W 230V
F....	ПЛАВКИЕ ПРЕДОХРАНИТЕЛИ 6,3 x 32 GF
	FUSES 6,3 x 32 GF

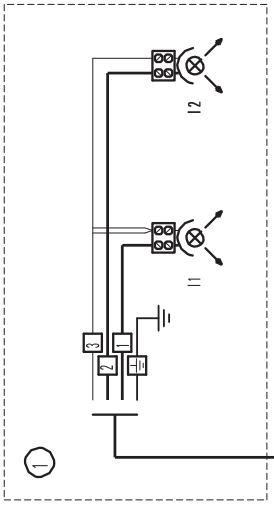

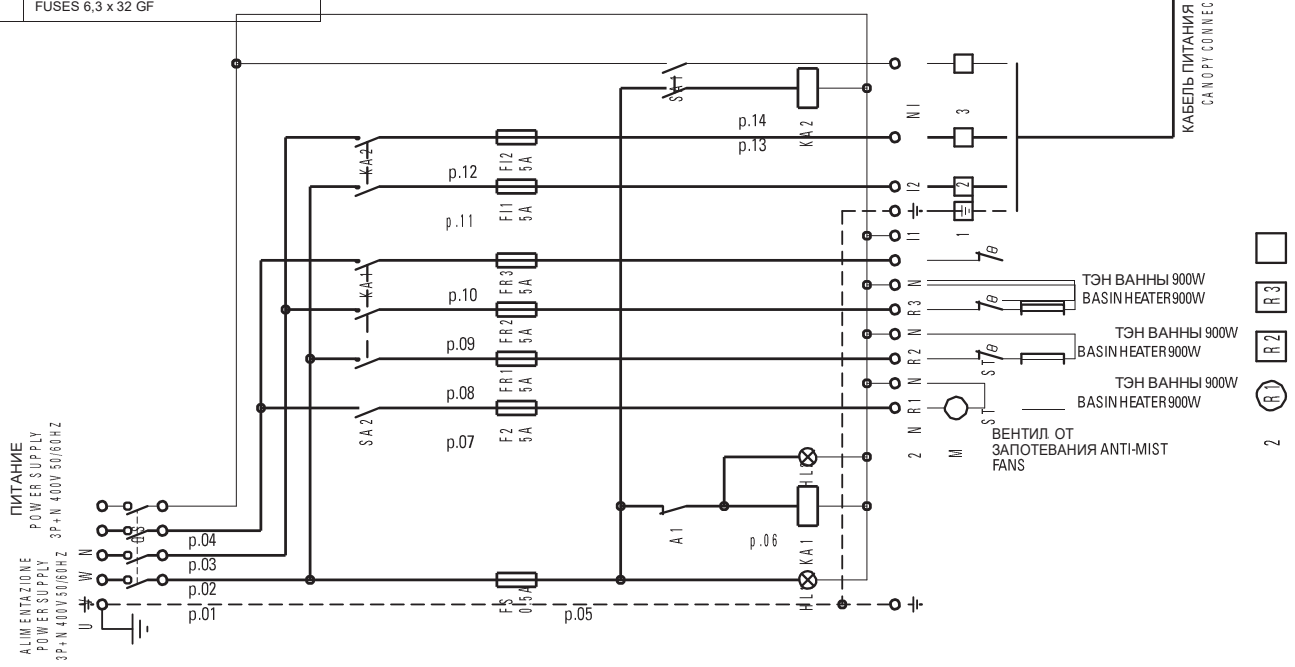

Чертеж.N° D5A14619
Электрическая схема PW L=1250 / Electric diagram PW L=1250

	ЭКСПЛИКАЦИЯ
QS	ОСНОВНОЙ РУБИЛЬНИК 4P 32A
	MAIN BREAKER 4P 32A
KA1	КОНТАКТОР ТЭНА ВАННЫ R1-R2-R3
	BASIN HEATER CONTACTOR R1-R2-R3
KA2	КОНТАКТОР ПОДСВЕТКИ .I1-I2-I3
	CANOPY LIGHTING CONTACTOR I1-I2-I3
A1	ТЕРМОСТАТ ТЕМП. ВОДЫ 0/90°C
	BASIN TEMPERAT.THERMOSTAT 0/90°C
SA1	ВЫКЛЮЧАТЕЛЬ ПОДСВЕТКИ
	LIGHT SWITCH
SA2	ВЫКЛ. ВЕНТИЛЯТОРОВ ОТ ЗАПОТЕВАНИЯ
	ANTI-MIST FAN SWITCH
HL1	СВЕТОИНДИКАТОР ПИТАНИЯ (ЗЕЛЕНЫЙ)
	GREEN SUPPLY DIAL LAMP
HL2	СВЕТОИНДИКАТОР ТЕРМОСТАТА (ОРАНЖ)
	THERMOSTAT DIAL LAMP ORANGE
ST	ТЕРМОСТАТ ПРЕДОХРАН. .PK1-1CLL 145-131°C
	SAFETY THERMOST.PK1-1CLL 145-131°C
R1-2	ТЭН ВАННЫ 900W
	BASIN HEATER 900W
I1-2-3	ЛАМПА ГАЛОГЕННАЯ 300W 230V
	HALOGEN LAMP 300W 230V
F....	ПЛАВКИЕ ПРЕДОХРАНИТЕЛИ 6,3 x 32 GF
	FUSES 6,3 x 32 GF

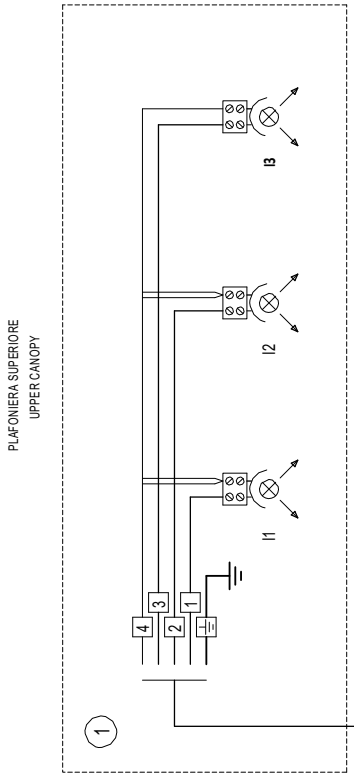

ПОДСВЕТКА ВЕРХНЯЯ

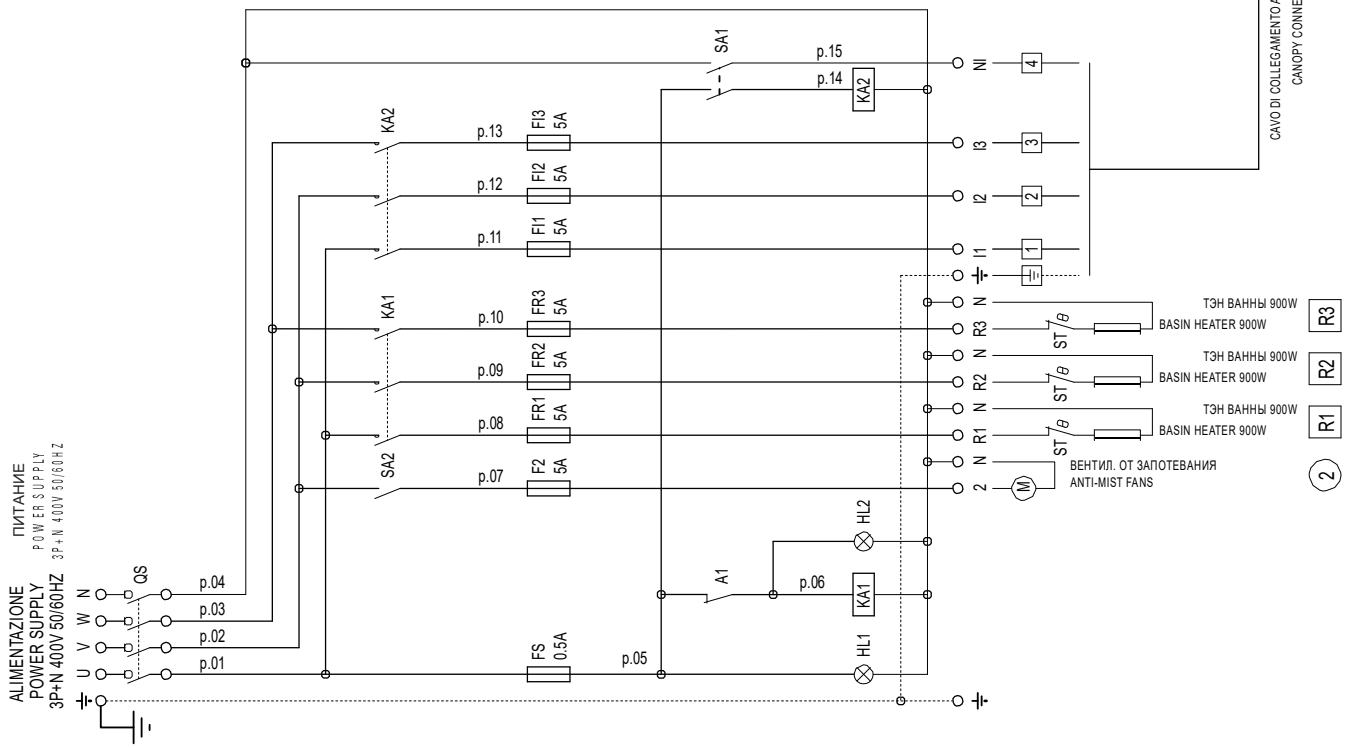

1. Введение - Назначение инструкций / Область применения.

Настоящие инструкции предназначены для линии витрин **ARLES VDB TCPW-TCBM.**
Следующая ниже информация приведена с целью предоставления указания о:

- использование витрины
- технические характеристики
- установка и монтаж
- информация для обслуживающего персонала
- операции по техобслуживанию и ремонту;

Настоящие инструкции должны рассматриваться как неотъемлемая часть витрины и их следует хранить в течение всего срока служба витрины.

Изготовитель не несёт никакой ответственности в следующих случаях:

- использование витрины не по назначению
- неправильная установка витрины, выполненная без соблюдения указанных правил
- дефекты в подаче электроэнергии
- серьёзные нарушения правил технического обслуживания
- модификация оборудования и какие-либо операции, выполняемые без разрешения
- использование запасных частей, поставляемых не заводом- изготовителем
- частичное или полное несоблюдение инструкций;

Примечание: Электрическое оборудование может предоставлять угрозу для здоровья. Во время установки и эксплуатации оборудования необходимо соблюдать действующие нормы и законы.

Весь персонал, использующий эту витрину, обязан ознакомиться с настоящими инструкциями.

2. Эксплуатация по назначению.

ARLES VDB TCPW-TCBM это витрина, предназначенная для продажи и хранения готовых горячих блюд.

<u>В наличии имеются две версии:</u>

- Тепловая витрина "водяная баня" BM: с внешним устройством подогрева воды, находящимся за ванной;
- Тепловая витрина "сухой подогрев" PW: с системой подогрева при помощи нагревательных элементов, расположенных под ванной.

3.Технические данные.

Описание	Е.И.	ARLES TCBM VCA		ARLES TCPW VCA	
Внутренняя длина	мм	**937**	**1250**	**937**	**1250**
Нсвещение (нагревательные лампы)	№ хВт	2x300	3x300	2x300	3x300
Нагревательные элементы ванны		3x900			
Антиконденсатный вентилятор		1x6,5	1x6,5	1x6,5	1x6,5
Термостат		T&G 711.11228.00A 0-90°C			
Термометр		Arthermo R088 FBNN 0/120°C			
Предохранительный термостат		Texas Instruments PK1-1CLL T=145°C Diff=14°			
Электропитание		400 В 3P+N 50/60Гц			
I DATI TECNICI E LE CARATTERISTICHE POSSONO ESSERE SOGGETTI A CAMBIAMENTI OPPURE A MODIFICHE MIGLIORATIVE SENZA ALCUN OBBLIGO DI PREAVVISO					

4. Нормативные требования и сертификации.

Испытание витрины проводилось в соответствии со следующими нормами:

EN 60335-2-49; EN 60335-2-50; EN 61000-3-2; EN 61000-3-3; EN 55014.

КЛИМАТИЧЕСКИЕ КЛАССЫ ПОМЕЩЕНИЯ.

Проверка витрин осуществлялась в соответствии с климатическим классом 3 (25 °C, относительная влажность 60%).

Климатический класс	Температура по сухому термометру	Относительная влажность	Точка росы
1	16°C	80%	12°C
2	22°C	65%	15°C
3	25°C	60%	17°C
4	30°C	55%	20°C
5	40°C	40%	24°C
6	27°C	70%	21°C

Витрины отвечают основным требованиям следующих директив:

- Директива о безопасности машин и оборудования 98/37 CEE;
- Директива Электромагнитной совместимости 89/336 CEE и последующие изменения 92/31 CEE; 93/68 CEE.

5. Идентификация - Паспортные данные (*Рис.* 2).

На задней стенке холодильной витрины прикреплена табличка со всеми паспортными данными:

1. Наименование и адрес изготовителя
2. Код витрины
3. Наименование и габариты витрины
4. Серийный номер витрины
5. Напряжение питания
6. Частота питания
7. Потребляемый ток
8. Электрическая мощность, потребляемая при охлаждении (вентиляторы + нагревательные кабели + подсветка)
9. Электрическая мощность, потребляемая при оттаивании (ТЭНы + нагревательные кабели + вентиляторы + подсветка)
10. Мощность подсветки (где предусмотрена)
11. Площадь выкладки
12. Тип хладагента, на котором работает система (для холодильных витрин)
13. Масса хладагента, заправляемого в каждую систему (только для холодильных витрин с встроенным компрессором)
14. Климатический класс и эталонная температура
15. Год выпуска витрины
16. Ссылка на декларацию EAC

При направлении запроса на оказание технической помощи для идентификации витрины указывать:

- **наименование изделия;**
- **серийный номер;**
- **номер заказа.**

6. Транспортировка (*Рис*. 3).

Оборудование оснащено специальной фиксированной опорой из дерева для его транспортировки с помощью вилочного манипулятора.

Всегда вставляйте вилы погрузчика только в точку, специально обозначенную на деревянной опоре, чтобы не допустить опрокидывания.

Используйте механический или электрический погрузчик, подходящий для поднятия данной витрины, номинальная грузоподъемность которого составляет не менее 1000 кг.

7. Доставка и первая очистка.

При получении витрины необходимо:

- Удостовериться в целостности упаковки и в том, что нет явных повреждений;
- Снять упаковку, стараясь не повредить витрину;
- Проверить каждую часть витрины и удостовериться в целостности всех её компонентов;
- В случае обнаружения повреждений, немедленно обратиться к фирме-поставщику;
- Выполнить первую очистку, используя нейтральные моющие средства и вытереть насухо мягкой тряпкой, при этом запрещается пользоваться абразивными веществами или металлическими губками.

При сдаче упаковки в утиль, в соответствии с нормами следует учесть, что упаковка состоит из следующих материалов:
Дерево - Полистирол - Полиэтилен - ПВХ - Картон.

8. Установка и условия в помещении (*Рис*. 5).

Запрещается размещать витрину:

- в помещениях с наличием взрывоопасных газов;
- на открытом воздухе, то есть под влиянием атмосферных осадков;
- рядом с источниками тепла (непосредственные солнечные лучи, системы отопления, лампы накаливания и т.д.)
- на сквозняках (рядом с дверьми, окнами, системами кондиционирования воздуха и т.д.) скорость которых **превышает 0,2 м/сек.**
- Снять деревянный поддон (используемый при перевозки) с основания и установить регулируемые ножки (Рис. 2) при этом витрину следует установить абсолютно горизонтально при помощи уровня (Рис. 1) каждый раз при установке витрины необходимо проверять правильность её выравнивания.
- Прежде чем подсоединить витрину к линии электроэнергии, необходимо удостовериться в том, что паспортные данные, приведённые на щитке, соответствуют характеристикам оборудования.

- Для исправной работы витрины температура и относительная влажность должны соответствовать требованиям, приведённым в нормативе **EN-ISO 239531/2** для Климатического Класса 3 (**+25°C; Отн. Вл. 60%)**.
- Удостовериться в том, что вентиляционные отверстия конденсатора не закупорены.

Примечание: Выполнение всех операций необходимо поручить только специализированному техническому персоналу.

9. Электрические подсоединения.

- оператор должен хорошо знать, где находится выключатель, чтобы быстро найти его в случае АВАРИЙНОЙ ситуации.

- для обеспечения исправной работы, необходимо, чтобы максимальное отклонение напряжения находилось в пределах +/- 6% от номинального значения.

- Удостовериться в том, что на линии подачи электроэнергии предусмотрены кабели соответствующего сечения, что она защищена от перегрузочного тока и от пробоя на корпус в соответствии с действующим нормами.
- Монтажник должен предоставить в распоряжение всё необходимое для анкерного крепления провода на входе в витрину и на выходе из неё.
- В случае прерывания подачи электроэнергии необходимо удостовериться в том, что все электрооборудование магазина может заново включиться в работу, не вызывая при этом срабатывание предохранителей перегрузки, в противном случае необходим внести изменения в систему таким образом, чтобы дифференцировать пуск электроприборов и оборудования.
- Автоматический электромагнитный выключатель должен быть рассчитан так, чтобы контур на нейтрале не открывался без одновременного его открытия на фазах, в любом случае, расстояние открытия контактов должно составлять не меньше 3 мм.
- Запрещается подсоединять какой-либо другой прибор к электрической розетке (запрещается использовать штыри-переходники).
- Удостовериться в том, что электрический кабель проложен таким образом, чтобы его нельзя было повредить, и чтобы он не привёл к возникновению несчастных случаев.

Примечание: Выполнение всех операций необходимо поручить квалифицированному техническому персоналу.

10. Нагревательные лампы (*Рис*. 4).

Для того, чтобы гарантировать поддержание температуры выставленных продуктов, витрина оснащена нагревательными лампами (Рис.4).

Выключатель нагревательных ламп расположен на контрольной панели.

11. Выключение.

- Повернуть общий выключатель в положение ON.
- Все устройства управления оснащены индикаторной лампой, позволяющей отследить работу устройств.
- Единственным выключателем не оснащенным индикаторной лампой, является выключатель верхнего нагревательного плафона.

Контрольная панель находится в нижней части витрины в зоне оператора и состоит из:

-1- Основного выключателя;

-2- Индикаторной лампы питания;

-3- Термостата ванны;

-4- Индикаторной лампы нагрева;

-5- Выключателя нагревательного плафона;

-6- Выключателя антиконденсатного вентилятора;

-7- Регулятора наполнение/слив ("водяная баня").

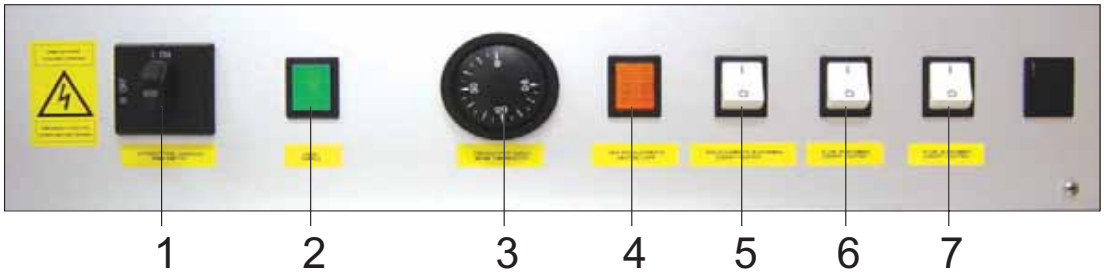

12. Наполнение / слив воды ("водяная баня").

- Когда основной выключатель расположен в положении ON, можно произвести наполнение водой ванны витрины.
- Убедиться, что закрыта механическая заслонка. Установить регулятор наполнение/слив воды в положение 1, таким образом, запускается автоматическое наполнение водой, операция прекратится автоматически, когда уровень воды достигнет уровня датчика.
- Когда регулятор наполнения/слива находится в положении 1, происходит автоматическое восстановление уровня воды.
- Для того, чтобы гарантировать полную очистку оборудования, иногда необходимо слить воду, находящуюся в ванне.
- Настоящая операция производится, установкой регулятора наполнения/слива в положение 2, отключая таким образом, автоматическое наполнение водой и открывая механическую заслонку, полностью опорожняя ванную.
- По окончании слива, установить рычаг механической заслонки в положение наполнения водой.

13. **Система антизапотевания.**

Витрина оснащена вентиляторами, которые находятся под верхним стеклом, вентиляторы позволяют предотвратить появление конденсата на поверхности стекла.

Рекомендуется использовать и запускать настоящую систему только при необходимости, при нормальных условиях использования система антизапотевания не должна функционировать.

14. Установка и контроль температуры.

Повернуть рукоятку термостата ванны для выбора необходимой температуры. Обычно рекомендуется устанавливать температуру 90^0C.

Контроль температуры производится при помощи механического термометра (Рис.12), который установлен на задней части витрины, рядом с панелью управления и при помощи термометра, установленного на каркасе из нержавеющей стали (Рис.13).

15. Загрузка витрины.

При загрузке холодильной витрины необходимо соблюдать следующие важные правила:

- Произвести нагрев витрины в течении не менее 2 часов, достигая таким образом допустимой внутренней температуры.
- Горячие продукты должны быть разложены в витрине немедленно после их приготовления и в любом случае их температура не должна быть ниже 65^0C.
- Тепловые витрины не созданы для нагревания и тем более для приготовления пищи, но только для хранения выставленной продукции.
- Проверять несколько раз в течении дня, что внутренняя температура соответствует правильным условиям содержания. Температура хранения большей части продукции равняется 65^0C.

- Настоящая температура приводит к продолжению кулинарной обработки некоторой пищи, поэтому рекомендуется выставлять в тепловые витрины небольшое количество продукции в периоды низкой продажи.
- размещать продукцию только в один слой, чтобы она была в прямом контакте с нагревающей поверхностью.
- Жидкие продукты, например подливки и соусы могут храниться при температуре 82^0С.
- Проверить при помощи термометра внутреннюю температуру выставленных продуктов.
- По специальному заказу можно приобрести гастроемкости, которые отвечают нормативным требованиям EN 631, доступные в различных моделях глубиной 20, 40, 65, 150 и 200мм. (Рис.11).

ВНИМАНИЕ! В версии TCPW возможно применение только гастроемкостей максимальной глубиной 65мм.

16. Техническое обслуживание и очистка.

ВНИМАНИЕ! ПРЕЖДЕ ЧЕМ ПРИСТУПИТЬ К РЕМОНТУ И ОЧИСТКЕ, ОТКЛЮЧИТЕ ВИТРИНЫ ОТ НАПРЯЖЕНИЯ С ПОМОЩЬЮ ОБЩЕГО ВЫКЛЮЧАТЕЛЯ И ПОДОЖДАТЬ ПОКА НЕ ОХЛАДЯТСЯ НАГРЕВАТЕЛЬНЫЕ ЭЛЕМЕНТЫ. ЧТОБЫ ЗАЩИТИТЬ РУКИ ВО ВРЕМЯ ОЧИСТКИ, ВСЕГДА ИСПОЛЬЗУЙТЕ РАБОЧИЕ ПЕРЧАТКИ.

Пищевые продукты могут портиться из-за микробов и бактерий.
Следование правилам гигиены необходимо для охраны здоровья потребителя. Для того, чтобы гарантировать полную очистку витрины версии BM (водяная баня), иногда необходимо сливать воду из ванны .

Очистка витрин делится на следующие составляющие:

Очистка наружных элементов:

- Еженедельно очищайте наружные элементы витрин, используя нейтральные моющие средства для домашнего пользования или мыльную воду.
- Сполосните витрину чистой водой и протрите мягкой ветошью.
- ЗАПРЕЩАЕТСЯ использовать абразивные вещества и растворители, которые могут повредить поверхность витрин.
- **НЕ разбрызгивайте воду или моющее средство непосредственно на электрические компоненты витрины.**
- **НЕ касайтесь витрины мокрыми руками.**
- **НЕ пользуйтесь витриной босиком.**
- **НЕ используйте спирт для чистки деталей *из плексигласа.***

Очистка внутренних элементов.

- Открыть задние раздвигающиеся стекла, для того, чтобы ускорить охлаждение нагревательных элементов витрины. Перед тем как производить доступ к внутренним компонентам витрины, требуется подождать пока температура витрины не сравняется с температурой помещения.
- Для очистки стальных и стеклянных поверхностей, требуется использовать нейтральные моющие средства, ополоснуть и высушить мягкой ветошью.
- При попадании пищевых продуктов на поверхность витрины во время её работы, необходимо незамедлительно убрать их при помощи влажной чистой тряпки.

- Внутренние элементы витрин необходимо чистить для уничтожения патогенных микроорганизмов, обеспечивая, таким образом, защиту товаров.

Прежде чем начать уборку внутренних элементов витрины, необходимо:

- Отключить подачу напряжения с помощью общего выключателя;
- Полностью достать товар из витрины;

ВНИМАНИЕ! Не задевать датчик уровня воды каким-либо инструментом на витрине с версией "водяная баня". Убедиться, что слив для воды не закупорен инородными телами.

Затем приступить к демонтажу съемных частей (гастроемкости, выставочные подносы и прочее), которые должны быть вымыты теплой водой с моющим средством, содержащим дезенфицирующее средство, а затем высушить мягкой ветошью.

Примечание: Следует аккуратно очищать гастроемкости при каждой смене выставляемой продукции.

По окончании уборки установите обратно все высушенные съемные элементы и подключите витрины к электросети. Как только внутренняя рабочая температура достигнута, можно приступать к наполнению витрины товарами.

Примечание: Каждый раз при проведении внутренней очистки устанавливать на место защитное устройство слива нагревательной ванны (Рис.7).

Примечание: Не допускайте, чтобы во время уборки вентиляторы, плафоны, электрические провода и электроприборы в целом контактировали с водой.

17. Сдача витрины в утиль.

Демонтаж витрины должен осуществляться в соответствии с правилами утилизации отходов в отдельно взятых странах и защиты окружающей среды.
Данное изделие, согласно действующему законодательству, относится к опасным отходам, и должно утилизироваться отдельно от бытового мусора в специальных пунктах приема.
Пользователь несет ответственность за сдачу изделия, предназначенного для дальнейшей переработки, в пункт приема, принадлежащий местным властям или производителю для дальнейшей переработки и вторичного использования материалов. Данное изделие состоит на 75% из переработанных материалов.

Материалы, использованные при производстве:

- Нержавеющая сталь 18/10 (AISI 304): нижняя конструкция витрины, различная отделка.
- Металлическая труба: нижняя рама.
- Оцинкованный лист: внутренние листы, нижние панели, окрашенные панели.
- Закаленное стекло: верхняя часть витрины.
- Минеральная вата, жаростойкий картон: теплоизоляция.
- ПВХ: противоударные профили, пыльники.

18. Полезные советы.

Рекомендуется внимательно прочитать Инструкцию по установке и эксплуатации, чтобы при возникновении аварийной ситуации работник мог сообщить более детальную информацию в Центр технического обслуживания.
Прежде чем начать какой-либо ремонт холодильной витрины, убедитесь, что она отключена от электрического питания.
В случае обнаружения каких-либо отклонений в работе витрины, прежде чем обратиться в Службу поддержки, необходимо обязательно проверить следующее:

- Проверьте, чтобы температура и влажность рабочей среды не превышали указанных значений.
  Для этого необходимо постоянно следить за состоянием климатического, вентиляционного и отопительного оборудования, установленного в точке продаж.
- Не допускайте, чтобы скорость потока воздуха в непосредственной близости от витрин превышала значение 0,2 м/с; в частности, нужно избегать ситуаций, при которых поток воздуха и приточные патрубки климатического оборудования направлены в сторону открытой части витрин.
- Проверьте, чтобы витрина могла постоянно поддерживать нужную температуру.
- Соблюдайте границу загрузки витрины, избегая ее перегрузки.
- Соблюдать правила ротации пищевых продуктов, осуществляя загрузку витрин таким образом, чтобы, в первую очередь, продавались те продукты, которые были загружены раньше.
- Регулярно проверяйте рабочую температуру витрины, а также температуру выставленных в ней пищевых продуктов (как минимум 2 раза в день, в том числе в выходные).
- При поломке витрины незамедлительно сделайте все возможное, чтобы предотвратить порчу продуктов.
- Незамедлительно устраняйте любую, даже самую незначительную неисправность (ослабленные винты, неработающие лампочки и т.д.).
- Сливайте использованную воду для уборки оборудования, в канализацию или используя очистное сооружение, отвечающее требованиями действующего законодательства, учитывая, что такое сооружение может контактировать с загрязняющими веществами, образующимися из-за свойств товара, возможных отходов, случайного нарушения корпусов, содержащих жидкости, а также из-за использования неразрешенных моющих средств.
- Проверьте, образуется ли чрезмерное количество конденсата, и, если это происходит, обратитесь к специалисту по холодильному оборудованию.
- Соблюдайте частоту проведения профилактического ремонта витрин.

ПРИ ПОЖАРЕ: не находитесь в помещении, где расположена витрина, если оно не проветривается надлежащим образом. Отключите витрину с помощью общего выключателя.

ДЛЯ ТУШЕНИЯ ПЛАМЕНИ НИ В КОЕМ СЛУЧАЕ НЕ ИСПОЛЬЗУЙТЕ ВОДУ, ИСПОЛЬЗУЙТЕ ТОЛЬКО ПОРОШКОВЫЙ ОГНЕТУШИТЕЛЬ.

ИСПОЛЬЗОВАНИЕ ВИТРИНЫ, ОТЛИЧАЮЩЕЕСЯ ОТ ПЕРЕЧИСЛЕННОГО В НАСТОЯЩИХ ИНСТРУКЦИЯХ, СЧИТАЕТСЯ ОПАСНЫМ И ИЗГОТОВИТЕЛЬ НЕ НЕСЕТ ОТВЕТСТВЕННОСТИ ЗА ВОЗМОЖНЫЙ УЩЕРБ, ВЫЗВАННЫЙ ИСПОЛЬЗОВАНИЕМ НЕ ПО НАЗНАЧЕНИЮ, НЕПРАВИЛЬНЫМ ИЛИ ИРРАЦИОНАЛЬНЫМ ИСПОЛЬЗОВАНИЕМ.

ПОЛЕЗНЫЕ НОМЕРА: +7 496 344 59 30

ВНИМАНИЕ!

	Ответственность
Клиент	Подготовить и подвести электрическую линию питания к точке подсоединения холодильной мебели.
Монтажная организация	Обеспечить крепление всех кабелей на входе и выходе из холодильной мебели
АРНЕГ	Арнег снимает с себя любую ответственность в отношении потребителя и третьих лиц за: 1) ущерб, вызванный аварией или неполадками в инженерных системах установленных до холодильной мебели (т.е. в изначальных звеньях технологической линии). 2) повреждение холодильной мебели по причинам, непосредственно связанным неполадками электрооборудования помещения.

Производитель гарантирует работу оборудования в соответствии с его техническими характеристиками в течение гарантийного срока при соблюдении требований инструкций и правил эксплуатации, приведенных в настоящей инструкции, при условии, что монтаж был произведен специализированной монтажной компанией.

Гарантийный срок составляет 12 месяцев с даты отгрузки оборудования, за исключением электрической и электронной частей, гарантия которых - 6 месяцев при условии правильной установки оборудования третьей стороной.

Мы оставляем за собой право вносить в любой момент и без предупреждения изменения спецификации и данные приведенные в настоящем пособии. Запрещается воспроизводить и/или передавать третьим лицам без нашего согласия настоящую публикацию, которая подготовлена исключительно для наших клиентов.

ЕВРАЗИЙСКИЙ ЭКОНОМИЧЕСКИЙ СОЮЗ
ДЕКЛАРАЦИЯ О СООТВЕТСТВИИ

Заявитель ОБЩЕСТВО С ОГРАНИЧЕННОЙ ОТВЕТСТВЕННОСТЬЮ "АРНЕГ"
Место нахождения (адрес юридического лица) и адрес места осуществления деятельности: 143325, Россия, Московская область, город Наро-Фоминск, поселок Новая Ольховка, улица Промышленная, 4
Основной государственный регистрационный номер 1047796525611.
Телефон: +7 496 344 59 30 Адрес электронной почты: info@arneg.ru
в лице Генерального директора Лаццарина Вальтера

заявляет, что Витрины тепловые марки ARNEG, модели: ARLES TH TCPW, ARLES TH TCBM, ARLES VDB TCBM, ARLES VDB TCPW, ASPEN 2 VCA TCBM, ASPEN 2 VCA TCPW, BELGRADO 080 VDA TCBM, BELGRADO 080 VDA TCPW, BELGRADO 080 VDL TCBM, BELGRADO 080 VDL TCPW, BELGRADO 090 VDA TCBM, BELGRADO 090 VDA TCPW, BELGRADO 090 VDL TCBM, BELGRADO 090 VDL TCPW, BELGRADO 2 080 VDA TCBM, BELGRADO 2 080 VDA TCPW, BELGRADO 2 080 VDL TCBM, BELGRADO 2 080 VDL TCPW, BELGRADO 2 090 VDA TCBM, BELGRADO 2 090 VDA TCPW, BELGRADO 2 090 VDL TCBM, BELGRADO 2 090 VDL TCPW, DENVER VDR TCBM, DENVER VDR TCPW, DENVER VCB TCBM, DENVER VCB TCPW, PALANGA HOT, SYDNEY 3 090 VCA TCBM, SYDNEY 3 090 VCA TCPW, SYDNEY 3 100 VCA TCBM, SYDNEY 3 100 VCA TCPW, TULA HOT, VENEZIA 2 VDA TCBM, VENEZIA 2 VDA TCPW.

Изготовитель ОБЩЕСТВО С ОГРАНИЧЕННОЙ ОТВЕТСТВЕННОСТЬЮ "АРНЕГ"
Место нахождения (адрес юридического лица) и адрес места осуществления деятельности по изготовлению продукции: 143325, Россия, Московская область, город Наро-Фоминск, поселок Новая Ольховка, улица Промышленная, 4
Промышленный филиал общества с ограниченной ответственностью «Арнег» 633101, Россия, НО, Новосибирский р-н, Толмачевский с/с, о.п 3307 км, д.22, а/я 633103 НСО г. Обь а/ф-я 101 Продукция изготовлена в соответствии с ТУ 28.93.15- 003 -74064607-2018 «Витрины тепловые марки ARNEG».

Код (коды) ТН ВЭД ЕАЭС: 8419818000

Серийный выпуск

соответствует требованиям
Технического регламента Таможенного союза "О безопасности низковольтного оборудования" (ТР ТС 004/2011)
Технического регламента Таможенного союза "Электромагнитная совместимость технических средств" (ТР ТС 020/2011)

Декларация о соответствии принята на основании
Протоколов испытаний №№ ПТ07-134, ПТ07-135 от 24.07.2023 года, выданных Испытательной лабораторией «ПРОМТЕСТ» (регистрационный номер аттестата аккредитации РОСС RU.32094.ИЛ.00010)
Схема декларирования соответствия: 1д

Дополнительная информация
ГОСТ 12.2.007.0-75 "Система стандартов безопасности труда. Изделия электротехнические. Общие требования безопасности", ГОСТ 30804.3.3-2013 (IEC 61000-3-3:2008) "Совместимость технических средств электромагнитная. Ограничение изменений напряжения, колебаний напряжения и фликера в низковольтных системах электроснабжения общего назначения. Технические средства с потребляемым током не более 16 А (в одной фазе), подключаемые к электрической сети при несоблюдении определенных условий подключения. Нормы и методы испытаний" раздел 5, ГОСТ 30804.3.2-2013 (IEC 61000-3-2:2009) "Совместимость технических средств электромагнитная. Эмиссия гармонических составляющих тока техническими средствами с потребляемым током не более 16 А (в одной фазе). Нормы и методы испытаний" разделы 5 и 7. Срок службы 10 лет указан изготовителем в документации на продукцию. Условия хранения стандартные при нормальных значениях климатических факторов внешней среды. Срок хранения изделия не установлен. Декларация соответствия распространяется на продукцию, изготовленную с даты изготовления отобранных образцов (проб) продукции, прошедших исследования (испытания) и измерения, указанную в акте(ах) отбора.

Декларация о соответствии действительна с даты регистрации по 24.07.2028 включительно.

М.П. Лаццарин Вальтер

(подпись) (Ф.И.О. заявителя)

Регистрационный номер декларации о соответствии: ЕАЭС N RU Д-RU.PA05.B.83489/23

Дата регистрации декларации о соответствии: 25.07.2023

arneg
RUSSIA

Декларация о соотвествии ЕАС

Нижеподписавшаяся фирма "ООО Арнег", расположенная по адресу 143325, МО, г.Наро-Фоминск, поселок Новая Ольховка, ул.Промышленная, д.4, заявляет, что оборудование, описание которого приводится в настоящих инструкциях, соответствует требованиям Технического регламента Таможенного союза «Электромагнитная совместимость технических средств» (ТР ТС 020/2011), Технического регламента Таможенного союза «О безопасности низковольтного оборудования» (ТР ТС 004/2011), Технического регламента Таможенного союза «О безопасности машин и оборудования » (ТР ТС 010/2011).

26005988 26/02/2026

EAC

Изготовитель:
ООО «Арнег»,
Россия 143325, Московская обл.,
г.Наро - Фоминск,
пос. Новая Ольховка, ул. Промышленная, 4